K7 Halogen Type

AH42-100WN(白色)

AH42-100L(電球色)

SANDER

http://www.a-stech.com

JDRK7ハロゲンタイプ LED電球
最新の国産砲弾型 LED使用

品　番	口金	使用 LED	消費電力	定格電圧	定格電流	照度	定格寿命	参考上代 (税込)
AH42-100WN	E11	NSPW500D	2.0 W	AC100V± 5%	0.04 A	684 Lx	40,000時間	6,300円
AH42-100L	E11	NSPL510D	2.0 W	AC100V± 5%	0.04 A	200 Lx	40,000時間	6,300円

※ 照度は 1m直下の実測値です。

照度図

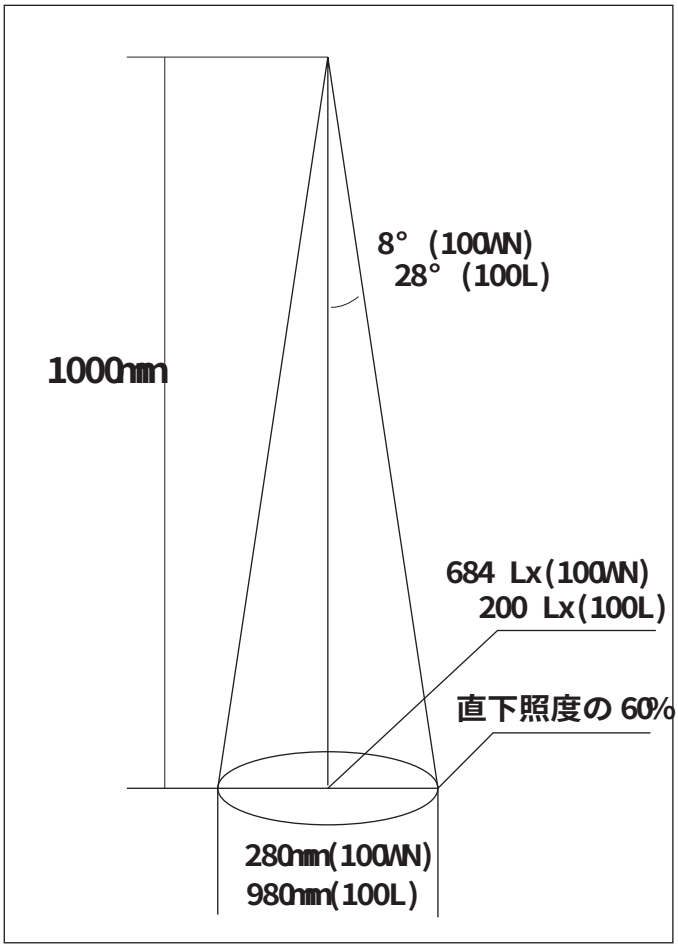

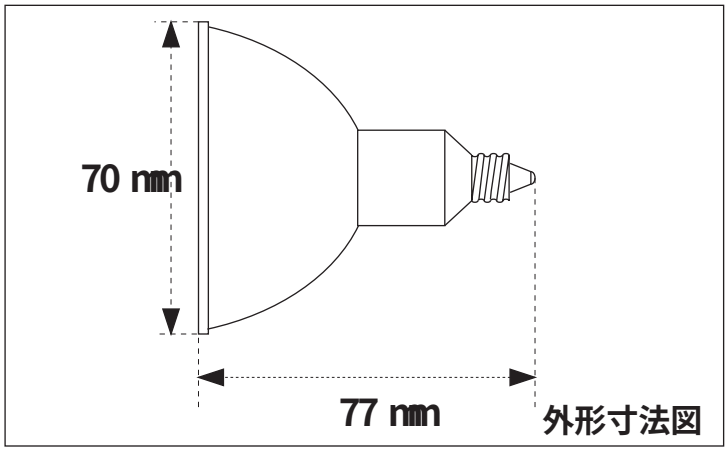

外形寸法図

ご使用上の注意

屋内でご使用ください。
電圧は 100V± 5%の範囲でご使用可能です。
-10℃～ 40℃の範囲内でご使用可能です。

有限会社　エー・エス・テック
東大阪市長田東 3-2-43　SKパークビル 502
TEL：06-6748-3660　FAX：06-6747-3670
mail: info@a-stech.com

Rev 2008.12.18